西部地区体育館オープン記念 第11回青少年サッカー交流大会
兼 第19回久留米市スポーツ少年団サッカー大会結果
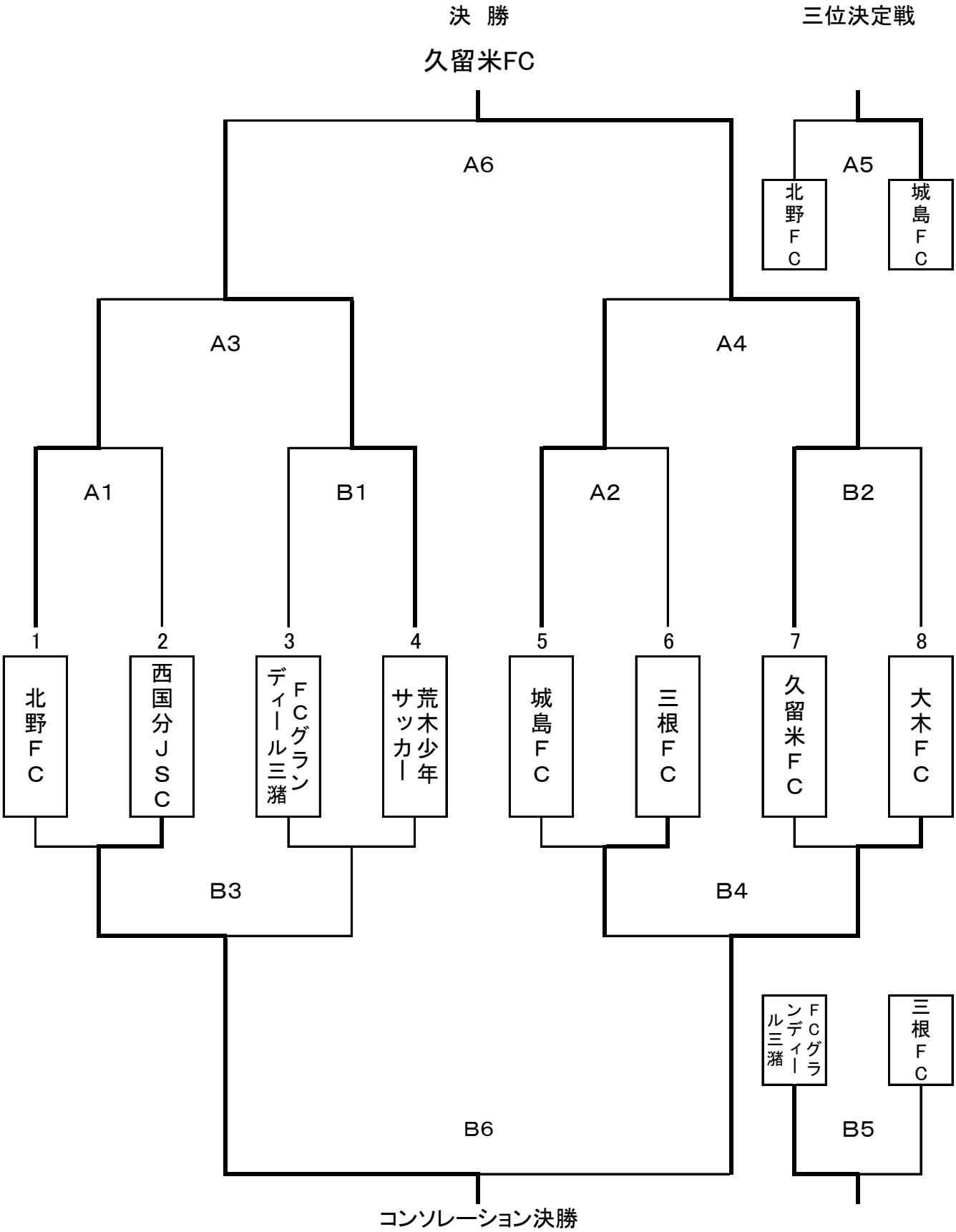
※得点等は別紙にて報告